LEFOO
Qualidade mundial com suporte no Brasil.

PRESSOSTATO LF32

Catálogo Técnico

Pressostato diferencial para ar

O LF32 é um pressostato diferencial ajustável capaz de detectar pequenas mudanças de pressão devido ao tamanho e tecnologias aplicadas em sua construção. O ponto de ajuste ou ponto de comutação pode ser ajustado em campo sem a necessidade de um manômetro, através da manopla escalonada de ajuste e a escala visual calibrada integrada ao sensor. Este pressostato está equipado com uma tampa transparente que não apenas protege o botão de ajuste para que não seja movido involuntariamente, mas também fornece a proteção de classe IP54.
Opção de contato elétrico em ouro para corrente até 50mA e em prata para corrente superior à 50mA.

Certificações

CE CCC c UL us

Destaques e diferenciais do produto

- Precisão no controle
- Design compacto
- Fácil instalação
- Compatível com diversas aplicações
- Suporte técnico especializado

INFORMAÇÕES TÉCNICAS

Características

ESPECIFICAÇÃO	DESCRIÇÃO
Fluidos compatíveis	Ar, gases não combustíveis e não agressivos
Pressão Operacional Máxima	10kPa
Posição de montagem	Diafragma em qualquer plano vertical
Grau de proteção	IP54 (com capa)
Temperatura de operação	-20°C a 85°C
Alimentação	Resistência: inicial <100 miliohms. Corrente: 1,5A(0,4A)/250V
Contatos elétricos	SPDT
Terminal elétrico	Espada de 6,3 mm × 0,8

Encontre o código do produto ideal para sua aplicação

LF32 G 02

Material do contato
G: Ouro
- : Prata

Faixa de pressão (Pa)
02: 20-200
03: 30-300
04: 40-400
05: 50-500
10: 200-1000
25: 500-2500
11: 100-1000
50: 1000-5000

INFORMAÇÕES TÉCNICAS

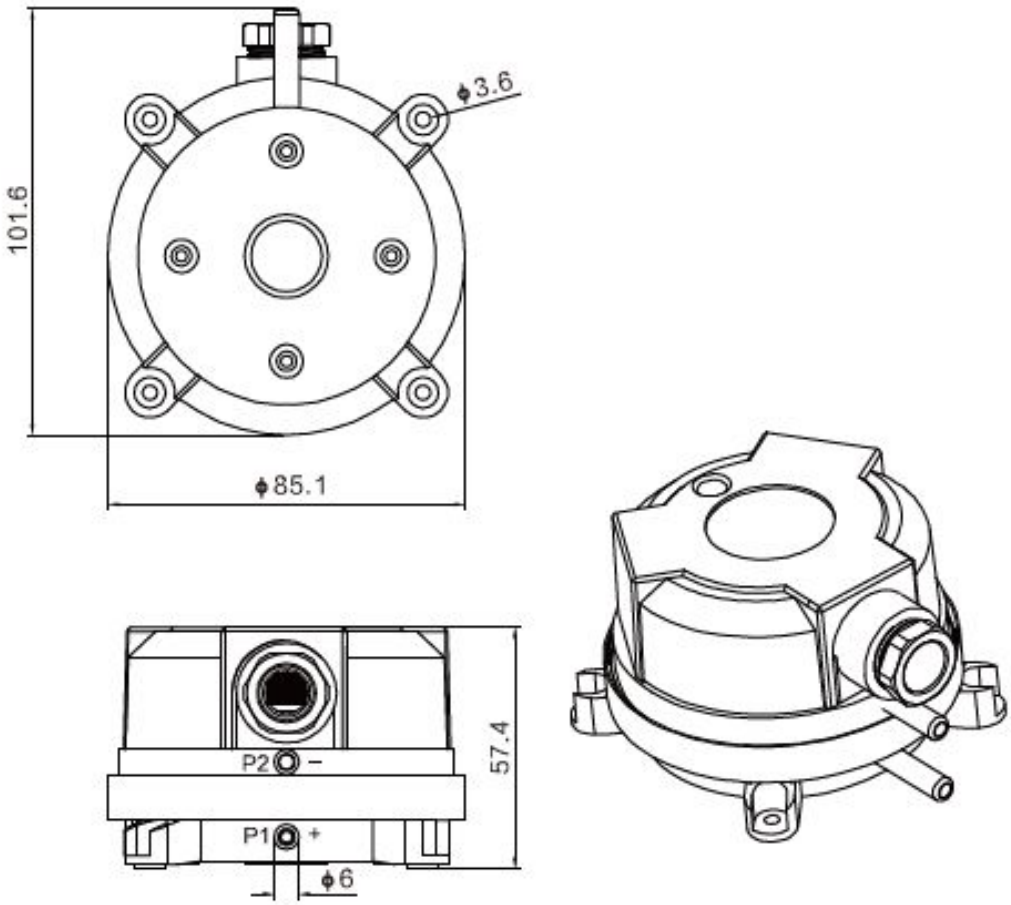

Dimensões em mm.